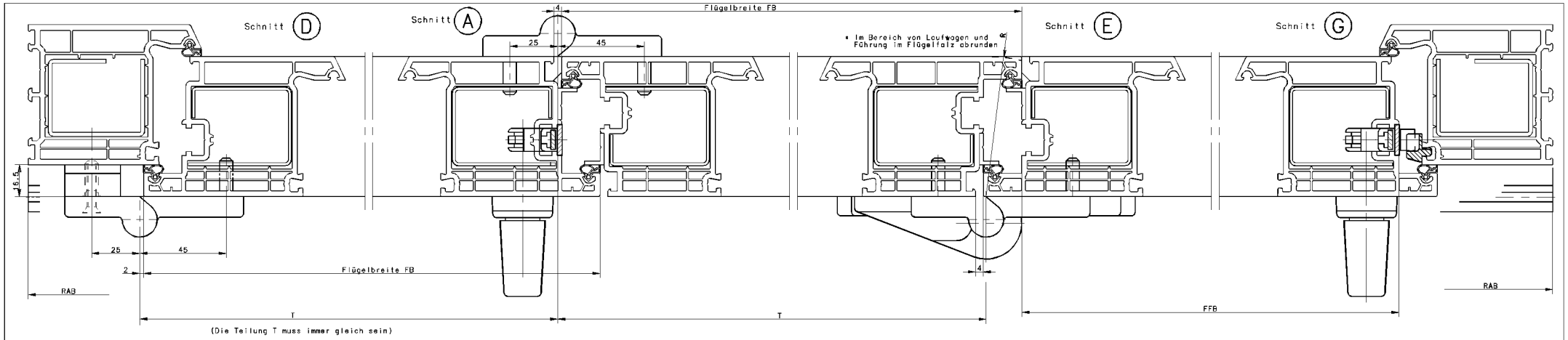

(Die Teilung T muss immer gleich sein)

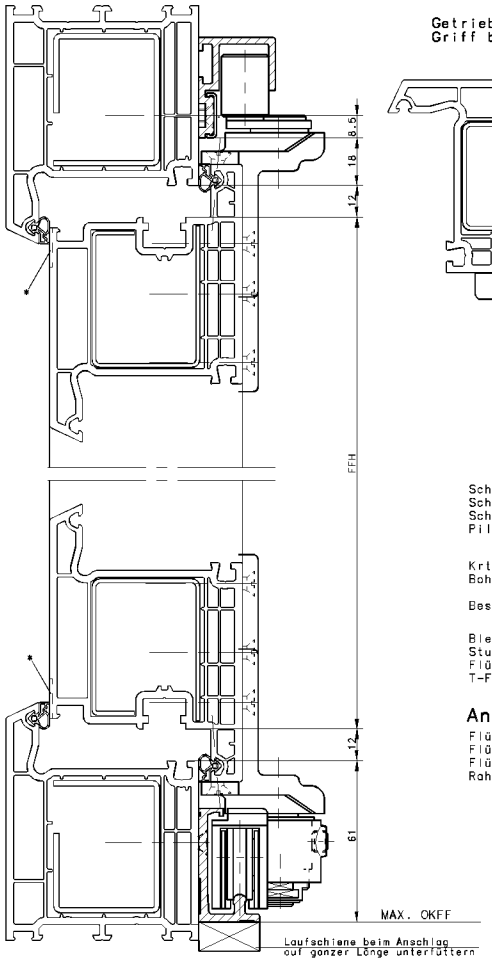

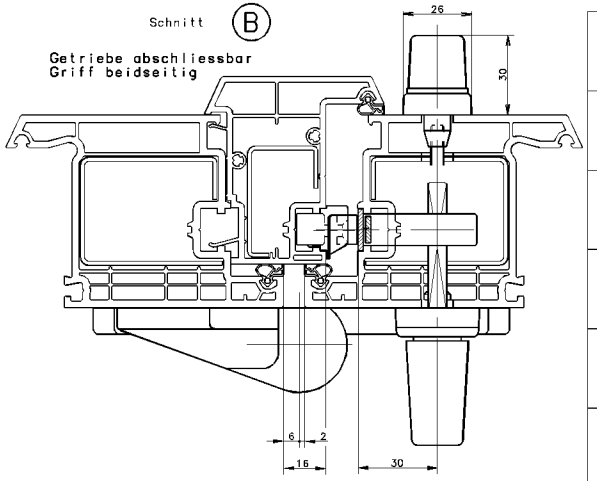

Schliessplatte Rahmen	9.34907
Schliessplatte Stangenausschluss	9.36227
Schliessplatte Stulp	E.13534-12
Pilzkopfschliessplatte	9-36606
Krt. Gelenkband 25/45	K.13812
Bohrlehre für Gelenkband 25/45	6.25996.02
Beschlagmontage nach Zeichnung	0.41340.BM.1 und 0.41370.DA.2
Blendrahmen	HP 104
Stulpprofil	HP 350
Flügelrahmen	HP 153
T-Flügelrahmen	HP 154

Anwendungsbereich:

Flügelbreite	FB	max. 900
Flügelfalzhöhe	FFH	850 -2350
Flügelgewicht		max. 80kg
Rahmenaussenbreite		max. 4000

Berechnung der Einzelflügelfalzbreite FFB

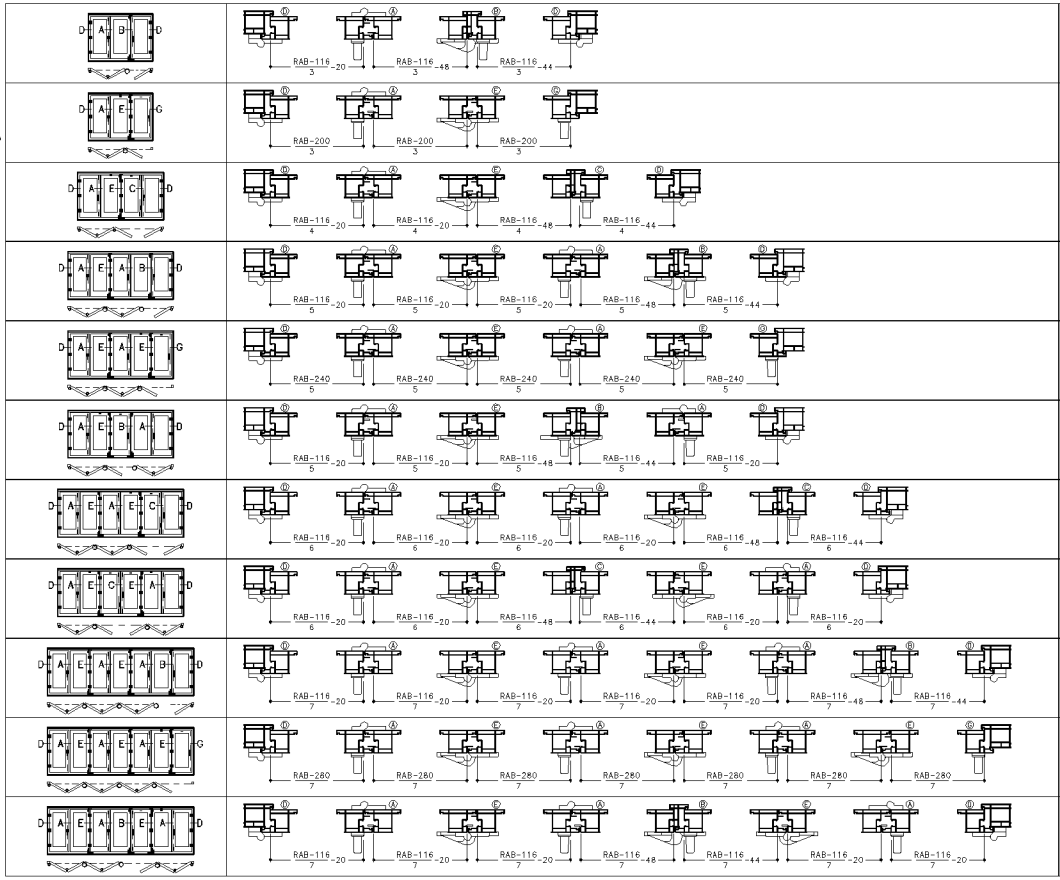

Einzelflügelbreite FB = FFB+40

Die Berechnungsformeln haben nur bei gleicher Flügelteilung, sowie bei der gezeichneten Profilkombination Gültigkeit

BENENNUNG

Schiebe - Faltbeschlag GU 922, einwärts

eingebaut in Profile der Fa. Brügmann, Serie AD

GU GRETSCH-UNITAS GMBH BAUBESCHLAEGE D-71252 DITZINGEN

DIESE ZEICHNUNG DARF OHNE UNSERE BENEHMIGUNG WEDER KOPIERT NOCH DRITTEN PERSONEN ODER KONKURRENZFIRMEN ZUGAENGLICH GEMACHT WERDEN.

GES.			
GEPR.			
GEZ.	160502	Sie	
ERSATZ FUER:			

MASSSTAB 1:1 — CAD

ZEICHNUNGS-NR. 044182 — FORMAT BM1 — AUSGABE 1 — BLATT

0.44182. BM.1 BL.0 AUSGABE 1

6387