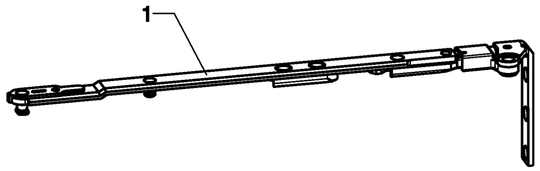

Bandseite UNI-JET S-CONTURA
Dreh-Kipp-Beschlag
Kipp-Dreh-Beschlag

Pos.	Benennung		Artikel-Nr.
1	Scherenarm DK	FFB	
		280-500	6-33030-21-R/L
		501-750	6-33030-30-R/L
		751-1200	6-33030-44-R/L
		1201-1600	6-33030-60-R/L
	Scherenarm KD	FFB	
		400-500	6-26973-21-R/L
		501-750	6-26973-30-R/L
		751-1200	6-26973-44-R/L
		1201-1600	6-26973-60-R/L
2	Ecklagerband unten		6-28397-00-R/L
3	Ecklagerbock unten		6-28398-00-R/L

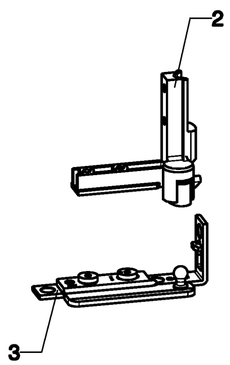

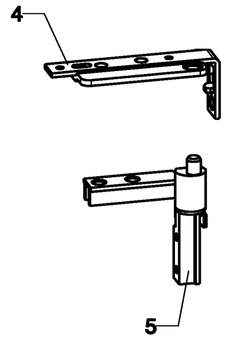

Bandseite UNI-JET S-CONTURA
Drehflügel-Beschlag

Pos.	Benennung	Artikel-Nr.
2	Ecklagerband unten	6-28397-00-R/L
3	Ecklagerbock unten	6-28398-00-R/L
4	Ecklagerbock D	6-28695-00-R/L
5	Drehlagerband	6-28698-00-R/L
6	Schließmulde	9-32833-00-0
7	Riegel	9-32832-00-0

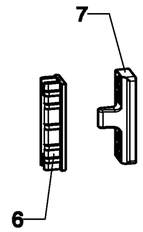

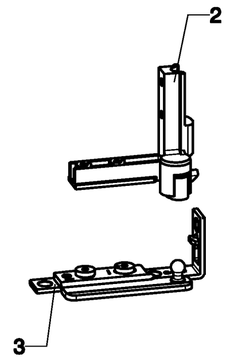

Wunschteile

Pos.	Benennung	Artikel-Nr.
8	Auflauf	9-34175
9	Stellschraube (für Auflauf)	9-36658
10	Stützschraube für Ecklagerbock bei schweren Flügeln und weichem Rahmenholz	9-13591

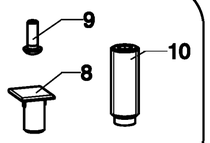

max. Flügelgewicht 130 kg
(s. Anwendungsdiagramm 0-45559)

Merkblatt für Flügelgewichte > 100 kg
siehe Zeichnungs-Nr. 0-45378.

unbedingt Produktinformation beachten
(siehe G.U-Bestellkatalog)

Erforderliche Bestellangaben:

Flügelfalzbreite FFB
Flügelfalzhöhe FFH
Wunschteile
Falzausbildung im Rahmen
Anschlag DIN links oder DIN rechts

Description
Bandseite UNI-JET S-CONTURA
Dreh-Kipp- / Kipp-Dreh- / Drehflügel-Beschlag
mit verdecktliegenden Bändern

S CONTURA

G-U BKS FERCO

Release No. --	Level	released		Scale %	Modification 4
Mod. No. G24494	Ver.	--	Sp		Size 2
	Droft	22.08.05	To		Drowing No. 0-44474-DP
Replacement for 0-43502-DP-1 und 0-44511-DP-2					Sheel 1/2

Proprietary rights apply in accordance with ISO 16016.

20080521

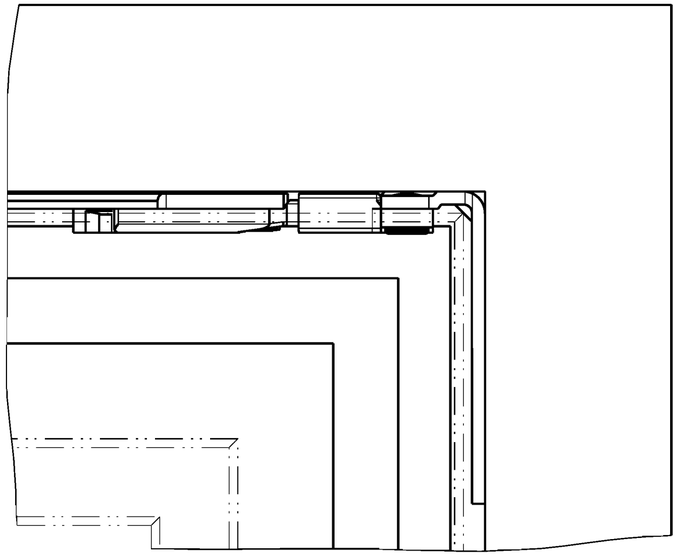

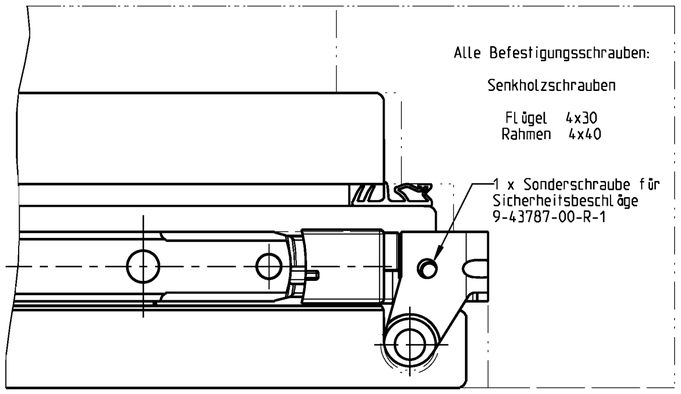

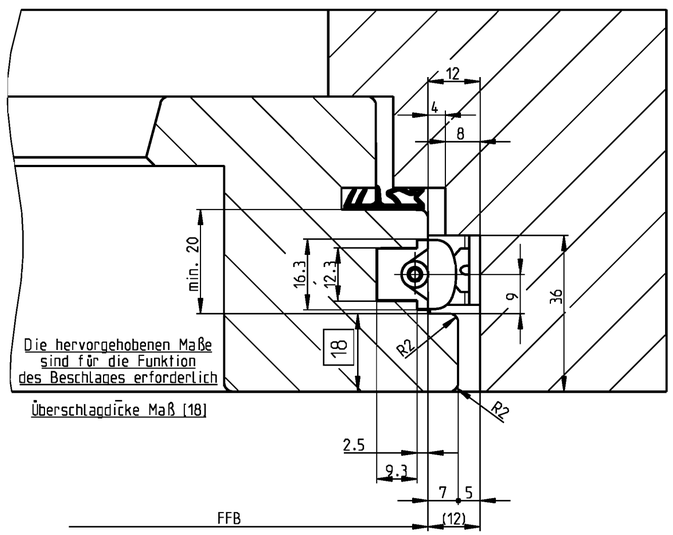

Rahmen bohren

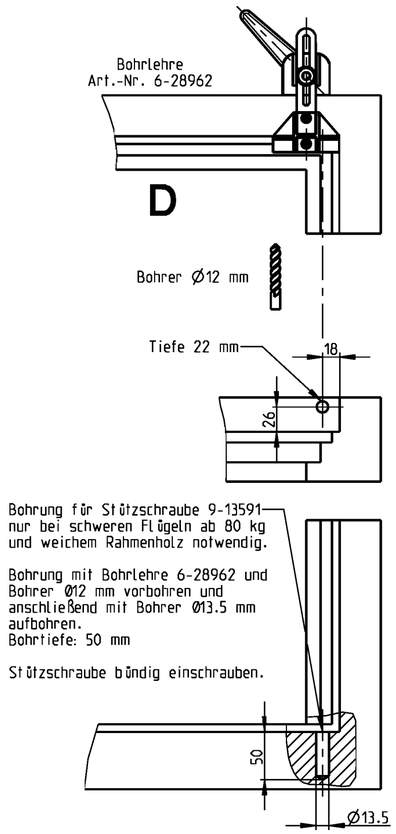

Flügel bohren

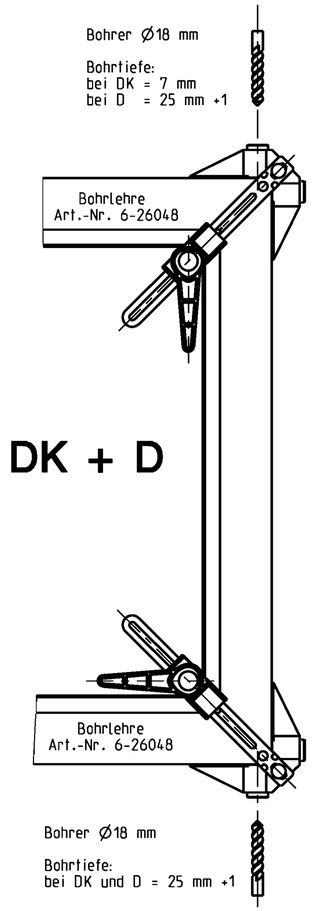

Aus- und Einhängen der Schere

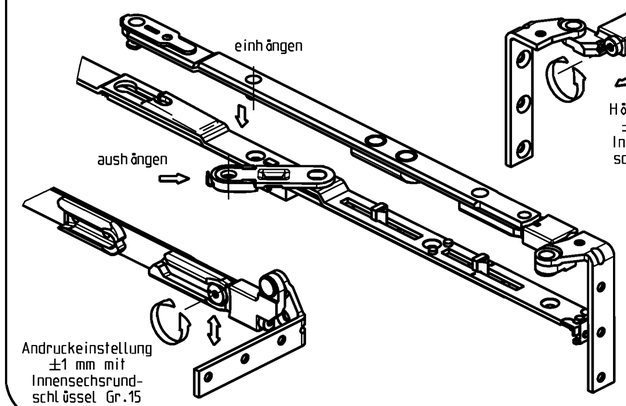

Einstellen der Schere

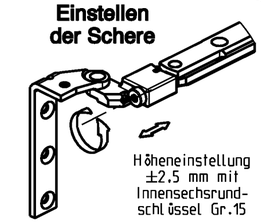

Einstellen am Ecklager

3-seitig einstellbar

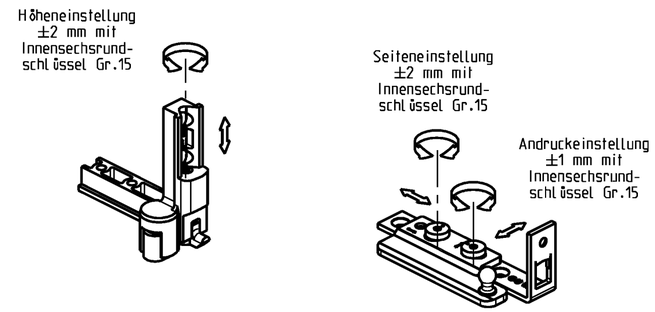

Lage Auflauf (Wunschteil)

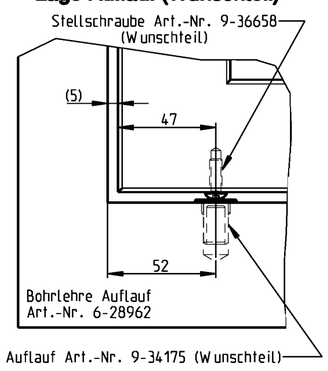

Einstellen am Ecklagerbock D

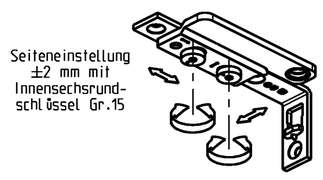

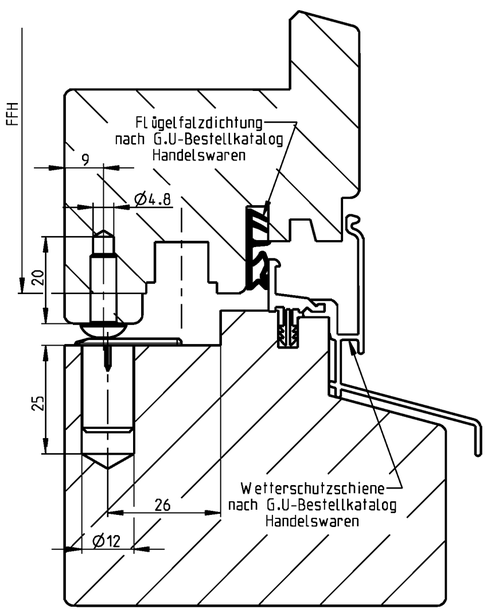

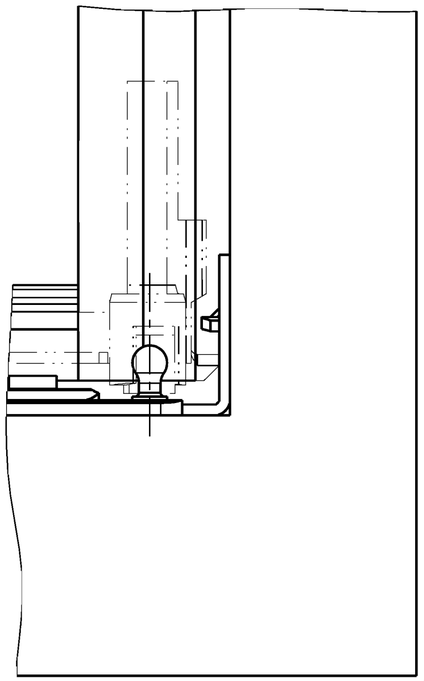

Die angegebenen Befestigungsschrauben sind eine auf unserer Erfahrung beruhende Empfehlung.
Die Verantwortung für eine ausreichende Befestigung der Beschlagteile liegt beim Hersteller von Fenstern und Fenstertüren.
Es ist die Richtlinie TBDK der Gütegemeinschaft Schlösser und Beschläge e.V., D-42551 Velbert, zu beachten.

Description

Bandseite UNI-JET S-CONTURA
Dreh-Kipp- / Kipp-Dreh- / Drehflügel-Beschlag
mit verdecktliegenden Bändern

S CONTURA

G-U BKS FERCO

Release No. --	Level	released		Scale	Modification	Size
Mod. No. G24494	Ver.	--	Sp	%	4	2
	Droft	26.08.05	To		Drawing No.	Sheet
Replacement for 0-43502-DP-1 und 0-44511-DP-2					0-44474-DP	2/2

Proprietary rights apply in accordance with ISO 16016.

20080521