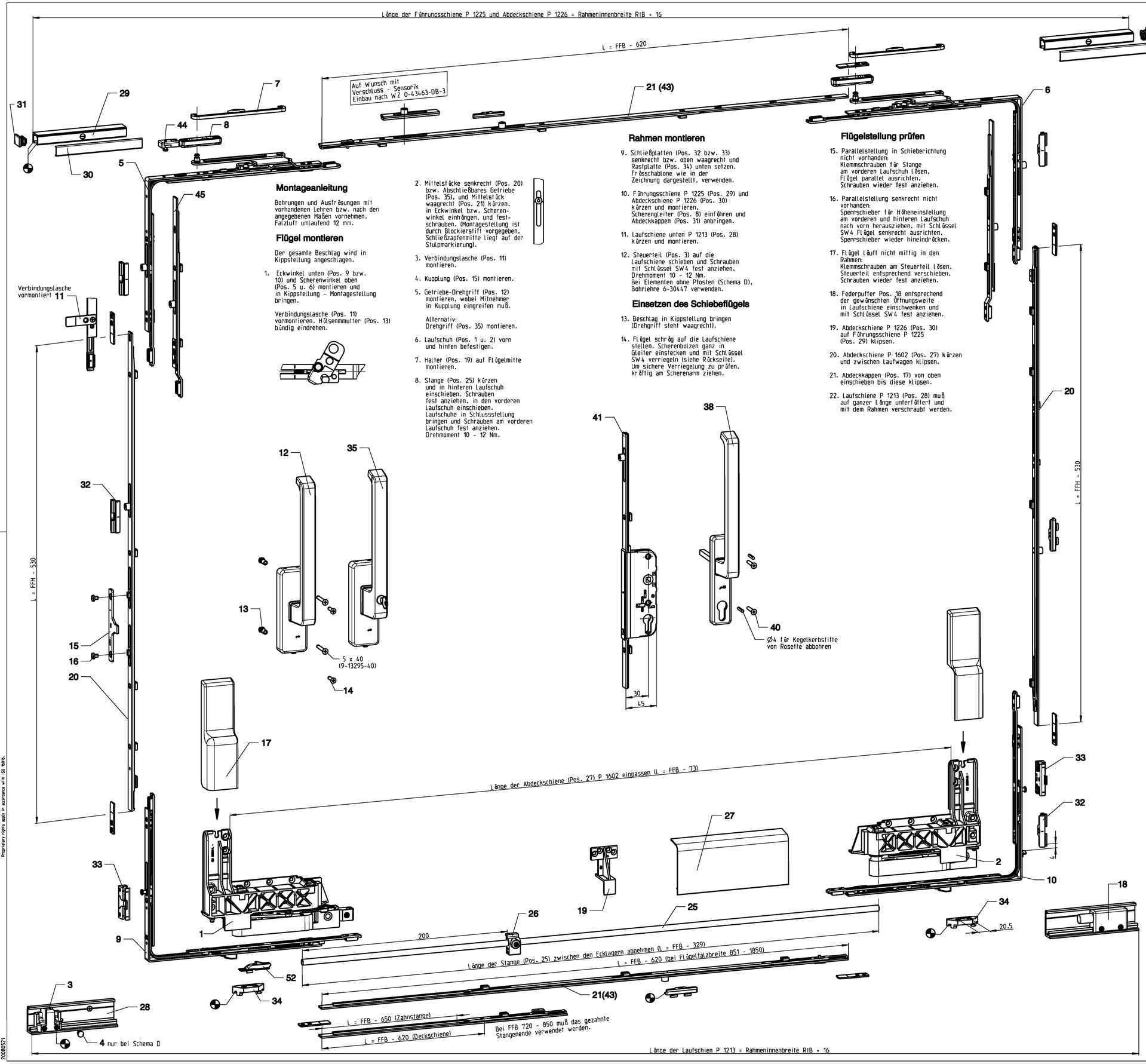

Montageanleitung

Bohrungen und Ausfräsungen mit vorhandenen Lehren bzw. nach den angegebenen Maßen vornehmen. Falzluft umlaufend 12 mm.

Flügel montieren

Der gesamte Beschlag wird in Kippstellung angeschlagen.

1. Eckwinkel unten (Pos. 9 bzw. 10) und Scherenwinkel oben (Pos. 5 u. 6) montieren und in Kippstellung - Montagestellung bringen.

   Verbindungslasche (Pos. 11) vormontieren. Hülsenmmutter (Pos. 13) bündig eindrehen.

2. Mittelstücke senkrecht (Pos. 20) bzw. Abschließbares Getriebe (Pos. 35), und Mittelstück waagrecht (Pos. 21) kürzen, in Eckwinkel bzw. Scherenwinkel einhängen, und festschrauben. (Montagestellung ist durch Blockierstift vorgegeben. Schließzapfenmitte liegt auf der Stulpmarkierung).

3. Verbindungslasche (Pos. 11) montieren.

4. Kupplung (Pos. 15) montieren.

5. Getriebe-Drehgriff (Pos. 12) montieren, wobei Mitnehmer in Kupplung eingreifen muß.

   Alternativ:
   Drehgriff (Pos. 35) montieren.

6. Laufschuh (Pos. 1 u. 2) vorn und hinten befestigen.

7. Halter (Pos. 19) auf Flügelmitte montieren.

8. Stange (Pos. 25) kürzen und in hinteren Laufschuh einschieben. Schrauben fest anziehen, in den vorderen Laufschuh einschieben. Laufschuhe in Schlussstellung bringen und Schrauben am vorderen Laufschuh fest anziehen. Drehmoment 10 - 12 Nm.

Rahmen montieren

9. Schließplatten (Pos. 32 bzw. 33) senkrecht bzw. oben waagrecht und Rastplatte (Pos. 34) unten setzen. Frässchablone wie in der Zeichnung dargestellt. verwenden.

10. Führungsschiene P 1225 (Pos. 29) und Abdeckschiene P 1226 (Pos. 30) kürzen und montieren. Scherengleiter (Pos. 8) einführen und Abdeckkappen (Pos. 31) anbringen.

11. Laufschiene unten P 1213 (Pos. 28) kürzen und montieren.

12. Steuerteil (Pos. 3) auf die Laufschiene schieben und Schrauben mit Schlüssel SW4 fest anziehen. Drehmoment 10 - 12 Nm. Bei Elementen ohne Pfosten (Schema D), Bohrlehre 6-30447 verwenden.

Einsetzen des Schiebeflügels

13. Beschlag in Kippstellung bringen (Drehgriff steht waagrecht).

14. Flügel schräg auf die Laufschiene stellen. Scherenbolzen ganz in Gleiter einstecken und mit Schlüssel SW4 verriegeln (siehe Rückseite). Um sichere Verriegelung zu prüfen, kräftig am Scherenarm ziehen.

Flügelstellung prüfen

15. Parallelstellung in Schieberichtung nicht vorhanden: Klemmschrauben für Stange am vorderen Laufschuh lösen, Flügel parallel ausrichten, Schrauben wieder fest anziehen.

16. Parallelstellung senkrecht nicht vorhanden: Sperrschieber für Höheneinstellung am vorderen und hinteren Laufschuh nach vorn herausziehen, mit Schlüssel SW4 Flügel senkrecht ausrichten, Sperrschieber wieder hineindrücken.

17. Flügel läuft nicht mittig in den Rahmen: Klemmschrauben am Steuerteil lösen, Steuerteil entsprechend verschieben, Schrauben wieder fest anziehen.

18. Federpuffer Pos. 18 entsprechend der gewünschten Öffnungsweite in Laufschiene einschwenken und mit Schlüssel SW4 fest anziehen.

19. Abdeckschiene P 1226 (Pos. 30) auf Führungsschiene P 1225 (Pos. 29) klipsen.

20. Abdeckschiene P 1602 (Pos. 27) kürzen und zwischen Laufwagen klipsen.

21. Abdeckkappen (Pos. 17) von oben einschieben bis diese klipsen.

22. Laufschiene P 1213 (Pos. 28) muß auf ganzer Länge unterfüttert und mit dem Rahmen verschraubt werden.

Pos	Benennung			Art.-Nr.	Stück je Schema A	D	G	K
1	Laufschuh	vorn	ls	6-32247	1			2
			rs					
2		hinten	ls	6-29555	1			2
			rs					
3	Steuerteil			6-33328	1			2
4	Fixierstift	nur bei Schema D		9-39897	-	1	-	-
5	Schere / 13 mm	vorn	ls	6-29632	1			2
			rs					
6		hinten	ls	6-29634	1			2
			rs					
7	Abdeckkappe			9-35573	2			4
8	Scherengleiter			6-22755	2			4
9	Eckumlenkung vorn	mit Pilzkopfschließzapfen		6-29228	1			2
10	Eckumlenkung hinten	mit Pilzkopfschließzapfen		6-29229	1			2
11	Verbindungslasche			9-29973	8			16
12	Getriebedrehgriff DIRIGENT		ls oder rs	6-24542	1			2
13	Hülsenmutter			9-30705	2			4
14	Senkschraube M5 x 20 DIN 965			9-13133-20	2			4
15	Kupplung	Überschlagdicke 14-20		9-30111	1			2
		(auf Wunsch 21-25)		9-31015				
16	Linsenschraube M5 x 6 DIN 7985			9-13290-06	2			4
17	Abdeckkappe		ls	9-38521	1			2
			rs					
18	Federpuffer			6-29564	1			2
19	Halter			9-38522	1			2

Pos	Benennung	FFH	Länge	MV	Griffsitz	Art.-Nr.	K	A/D/G
20	Mittelstück senkrecht	820-960	431	-	440	6-23886-01	2	4
		961-1120	590	-	500	6-23886-02		
		1121-1370	840	-	500	6-23886-03		
		1371-1620	1090	1	600	6-23886-04		
		1621-1870	1340	1	600	6-23886-05		
		1621-1870	1340	1	980	6-23886-55		
		1871-2120	1590	2	980	6-23886-06		
		2121-2370	1840	2	980	6-23886-07		

Pos	Benennung	FFB	Länge	MV	Art.-Nr.	K	A/D/G
21	Mittelstück waagrecht	720-1100	480	-	6-23830-01	2	4
		1101-1350	730	1	6-23830-02		
		1351-1600	980	2	6-23830-07		
		1601-1850	1230	2	6-23830-14		

Pos	Benennung	FFB	Länge	Art.-Nr.	K	A/D/G
25	Stange Ø10	720-1100	800	9-23055-08	1	2
		1101-1350	1050	9-23055-10		
		1351-1600	1300	9-23055-13		
		1601-1850	1550	9-23055-15		

Pos	Benennung		Art.-Nr.	K	A/D/G
26	Stützbock	ab FFB 1601	6-29750	1	2

Pos	Benennung	FFB	Länge	Art.-Nr.	K	A/D/G
27	Abdeckschiene unten P 1602	720-1100	1035	9-38801-10	1	2
		1101-1350	1285	9-38801-13		
		1351-1600	1535	9-38801-15		
		1601-1850	1785	9-38801-18		

Pos	Benennung		Art.-Nr.	K	A/D/G
28	Laufschiene P 1213	(Anwendungsbereich s. Bl. 3)	9-30162-99	1	2
29	Führungsschiene P 1225	(Längen wie Pos. 28)	9-30140	1	2
30	Abdeckschiene P 1226	(Längen wie Pos. 28)	9-30141	1	2
31	Abdeckkappe für Führungsschiene		9-30142	2	

Pos	Benennung	FFH	FFB	Art.-Nr.	K	A/D/G
32	Schließplatte	820-1370 1371-1870 1871-2370	720-1100	9-35770	3 5 7	6 10 14
		820-1370 1371-1870 1871-2370	1101-1600		5 7 9	10 14 18
		820-1370 1371-1870 1871-2370	1601-1850		7 9 11	14 18 22

Pos	Benennung		Art.-Nr.	K	A/D/G
33	Pilzkopfschließplatte		6-27831-02	2	4
34	Rastplatte		9-35771	2	4

Alternativ

Pos	Benennung		Art.-Nr.	K	A/D/G
35	Getriebedrehgriff DIRIGENT abschließbar	ls oder rs	6-26058	1	2
38	Drehgriff DIRIGENT innen: mit PZ-Lochung:	mit Nocken ohne Nocken	6-24622 6-24623	1	2
40	Senkschraube M6		9-13274	2	4

FD	bis 60	61-65	66-70	71-75	76-80	81-85	86-90
M6x	65	70	75	80	85	90	95

Pos	Benennung		Art.-Nr.	K	A/D/G
41	Getriebe abschließbar (Längen wie Pos. 20)	Dorn 30	6-23829	1	2
	(Bei Verwendung von Getriebe abschließbar entfällt ein Mittelstück Pos. 20)	Dorn 40	6-23827		

Pos	Benennung	FFB	Länge	MV	Art.-Nr.	K	A/D/G
43	Mittelstück waagrecht	851-1100	480	1	6-23516-01	2	4

Pos	Benennung		Art.-Nr.	K	A/D/G
44	PSK Puffer		6-30388	1	2

Pos	Benennung	Länge	MV	Art.-Nr.	K	A/D/G
45	Verlängerung	250	-	6-24737	2	4
		500	1	6-24969		

Pos	Benennung		Art.-Nr.	K	A/D/G
52	Fehlbediensicherung		K-17060-00-9	1	2

Verschlusspunkte, Gleit- und Lagerstellen mit nichtharzendem und säurefreiem Schmiermittel fetten.

Die Produktinformationen der Systemhersteller, insbesondere Informationen zur Konstruktion und Verarbeitung, zu max. Flügelabmessungen und max. Flügelgewichten sowie zu Materialeigenschaften wie z.B. Längenausdehnung von Profilen sind zu beachten.

Anwendungsbereich:

FFB 720 - 1850
FFH 820 - 2370

Die Flügelhöhe darf die 2½-fache Flügelbreite nicht überschreiten.

Flügelgewicht max. 200 kg

Ab 180 kg Flügelgewicht und einer Flügelfalzbreite von 1851 - 2000 mm s. WZ 0-43838-BK-1

Bestellangaben:

RAB (Rahmenaußenbreite)
FFB (Flügelfalzbreite)
FFH (Flügelfalzhöhe)
Anschlag (s. o. rs (ls gez.)

Farbe
Schema
Getriebe abschließbar
Drehgriff innen
oder beidseitig

Description
Parallelschiebe-Kippbeschlag G.U-966/200 mZ
in Profile der Fa. Rehau, Bautiefe 70 mm
–

G-U BKS / FERCO	Release No. --	Level	released		Scale %	Modification 1	Size 1
	Mod. No. 023109	Ver.	--	--		Drawing No. 0-45252-BK	Sheet 1/3
	Replacement for --	Draft	30.01.09	Ne			

Proprietary rights apply in accordance with ISO 16016.

20080521

Puffer Pos. 44 in Kippstellung gegen Scherengleiter der vorderen Scheren schieben u. festklemmen. Verwendung hauptsächlich bei hohen, schmalen Flügeln.

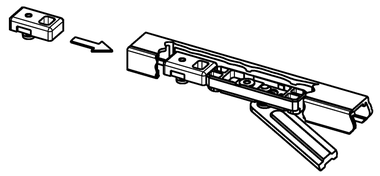

Montage Abdeckkappe zu Scherenarm

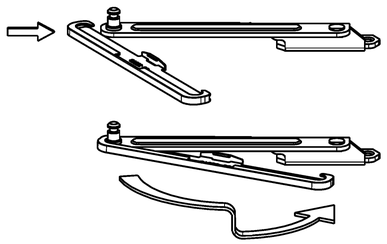

Verriegelung des Scherenbolzens durch Inbusschlüssel SW 4. Um eine sichere Verriegelung zu prüfen, kräftig am Scherenarm ziehen.

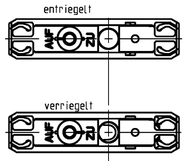

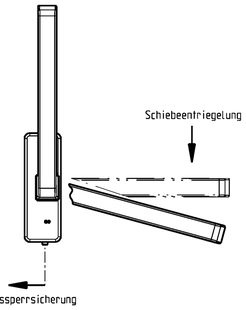

Schema A

Schiebeflügel / Festverglasung

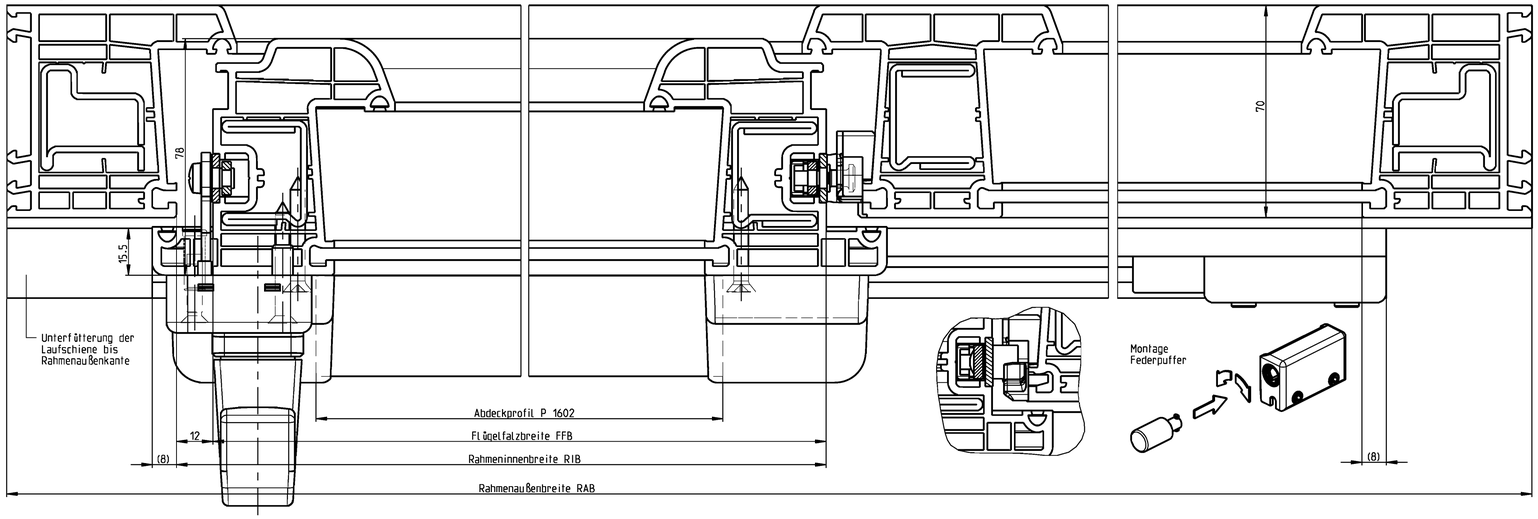

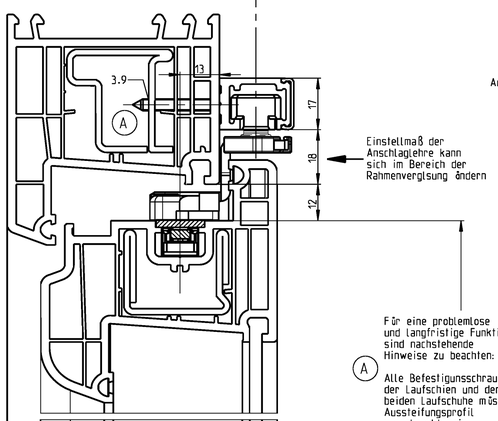

Für eine problemlose und langfristige Funktion sind nachstehende Hinweise zu beachten:

(A) Alle Befestigungsschrauben der Laufschien und der beiden Laufschuhe müssen Aussteifungsprofil verschraubt sein. Länge der Schrauben ist Profilabhängig.

(B) Im Breich der Laufschuhe ist eine formschlüssige Übertragung der Druckkräfte auf das Aussteifungsprofil zu gewährleisten.

Die Verarbeitungsrichtlinien der Profilhersteller sind einzuhalten.

Bei Nichtbeachtung der oben genannten Punkte kann der Flügel sich absenken.

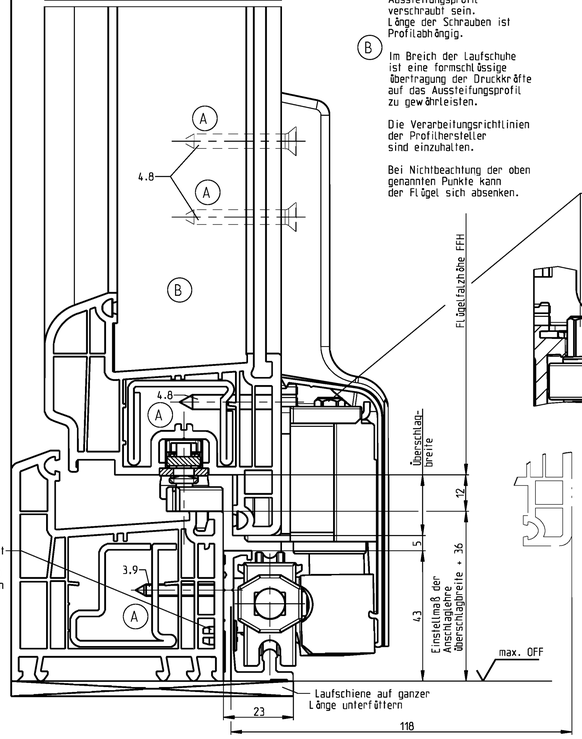

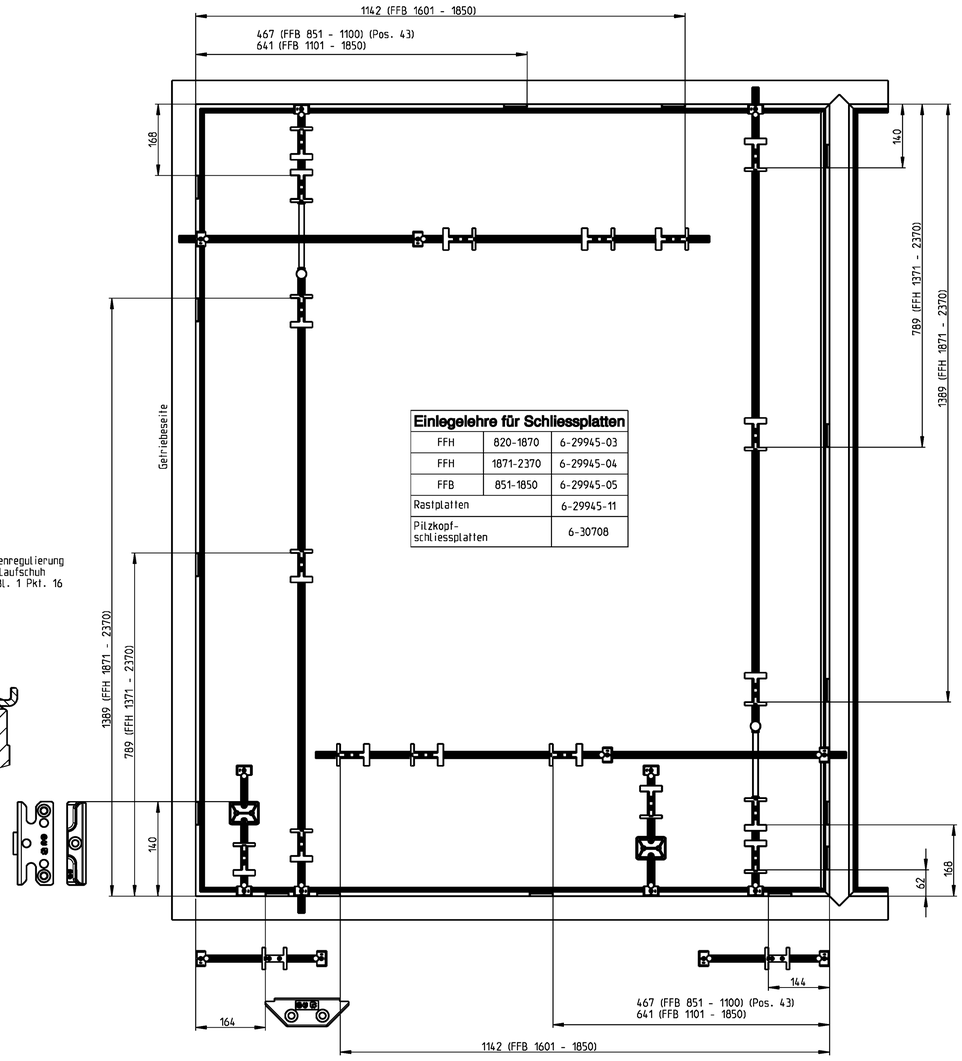

Einlegelehre für Schliessplatten		
FFH	820-1870	6-29945-03
FFH	1871-2370	6-29945-04
FFB	851-1850	6-29945-05
Rastplatten		6-29945-11
Pilzkopf-schliessplatten		6-30708

Schema D

Schiebeflügel / Drehflügel mit losem Mittelpfosten

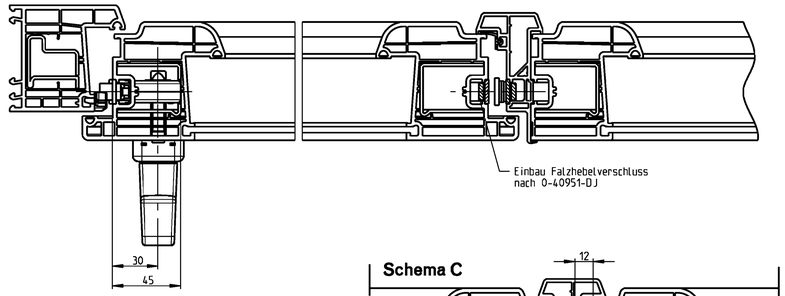

Schema C

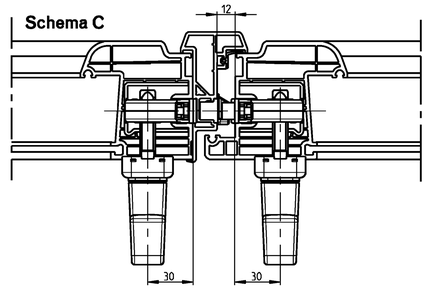

Schema A

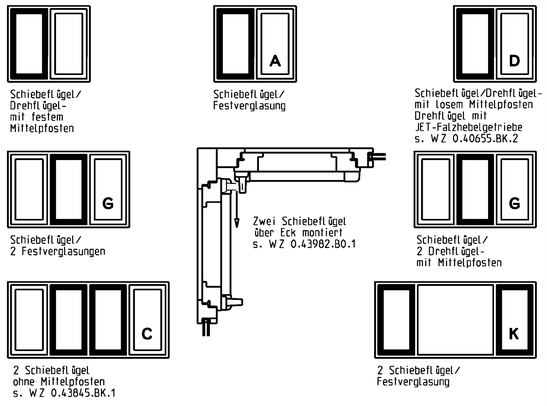

Description

Parallelschiebe-Kippbeschlag G.U-966/200 mZ in Profile der Fa. Rehau, Bautiefe 70 mm

–

G-U BKS / FERCO	Release No. --	Level	released		Scale	Modification	Size
	Mod. No. 023109	Ver.	--	--	%	1	1
		Draft	30.01.09	Ne		Drawing No. 0-45252-BK	Sheet 2/3
	Replacement for --						

Proprietary rights apply in accordance with ISO 16016.

20080521

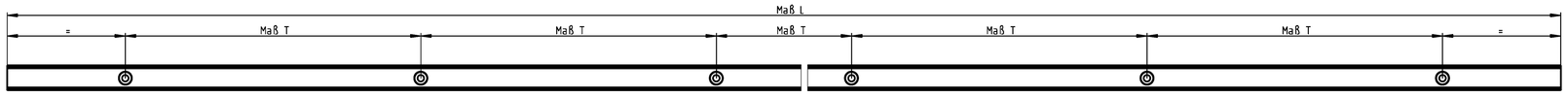

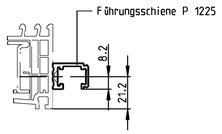

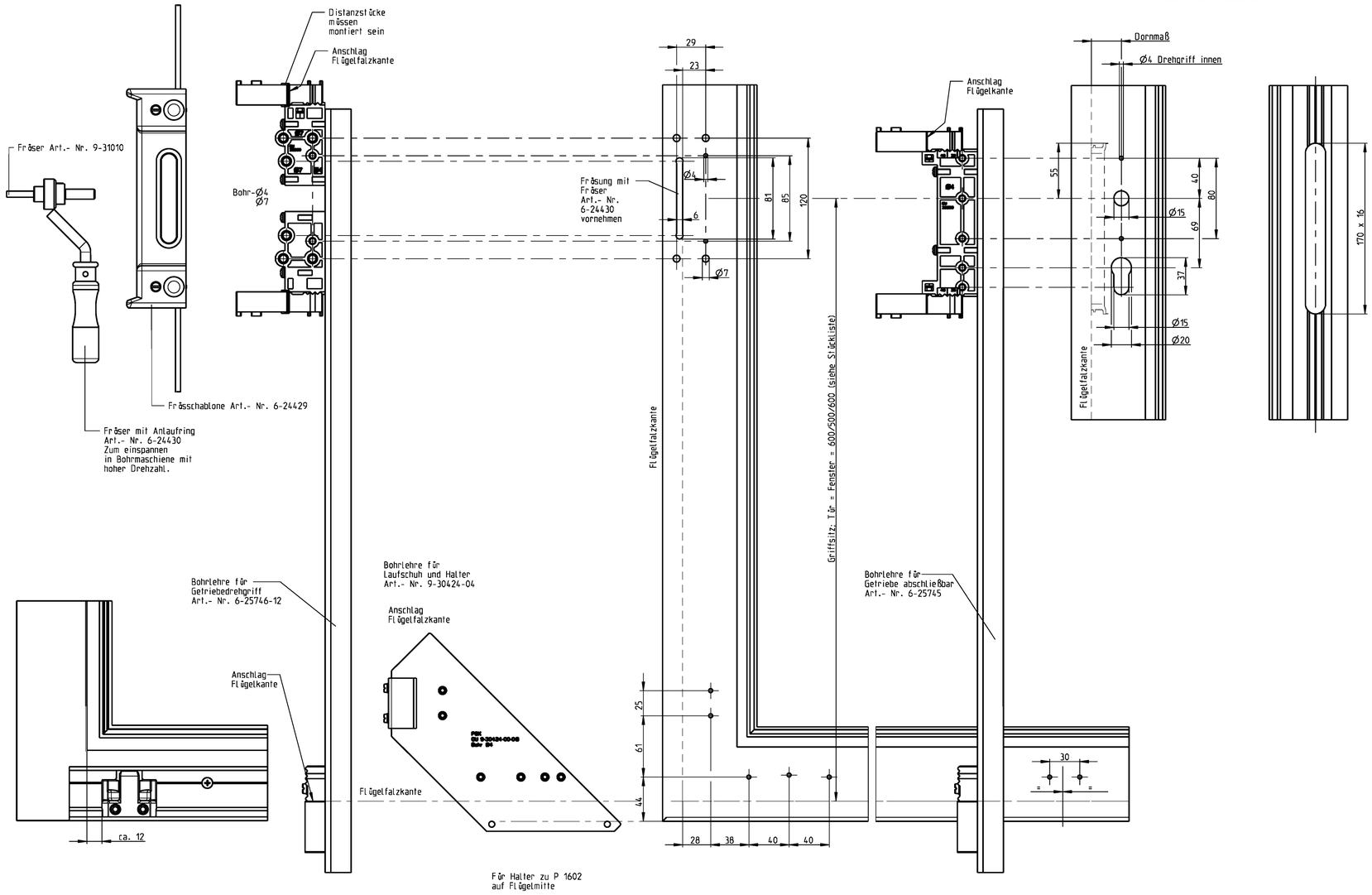

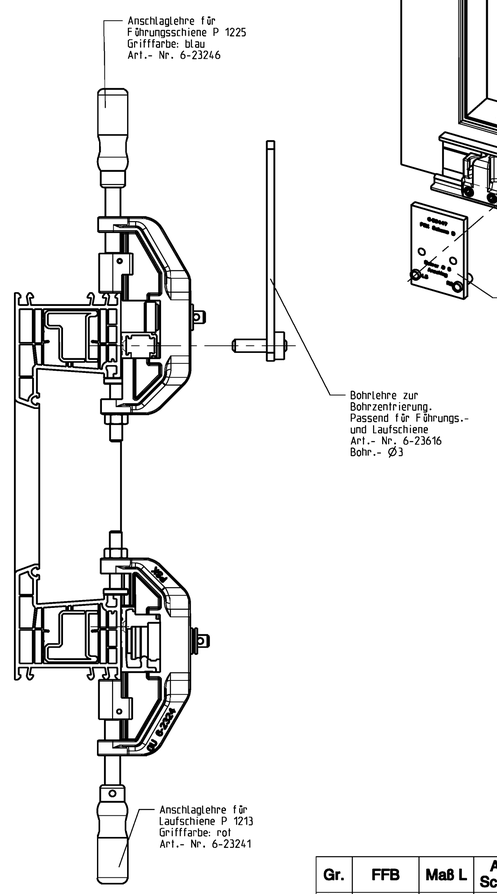

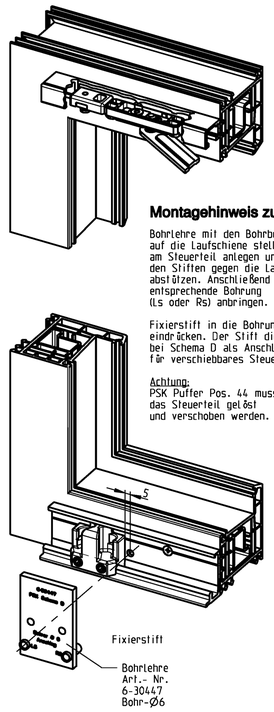

Montagehinweis zu Schema D

Bohrlehre mit den Bohrbuchsen auf die Laufschiene stellen, am Steuerteil anlegen und mit den Stiften gegen die Laufschiene abstützen. Anschließend die entsprechende Bohrung (Ls oder Rs) anbringen.

Fixierstift in die Bohrung eindrücken. Der Stift dient bei Schema D als Anschlag für verschiebbares Steuerteil.

Achtung:
PSK Puffer Pos. 44 muss wie das Steuerteil gelöst und verschoben werden.

Gr.	FFB	Maß L	Anzahl der Schraublöcher	Teilung / Maß T	Verwendung
20	600-850	1960	10	200	Führungsschiene P 1225 und Laufschiene P 1213
25	851-1100	2460	13		
30	1101-1350	2960	15		
35	1351-1600	3460	18		
40	1601-1850	3960	20		
67	Lagerlänge	6700	34		

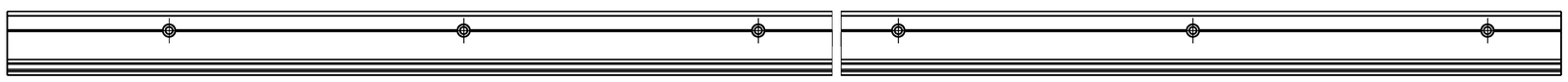

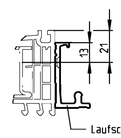

Description
Parallelschiebe-Kippbeschlag G.U-966/200 mZ
in Profile der Fa. Rehau, Bautiefe 70 mm
–

G-U BKS / FERCO	Release No. --	Level	released		Scale %	Modification 1	Size 1
	Mod. No. 623109	Ver.	--	--		Drawing No. 0-45252-BK	Sheet 3/3
		Draft	30.01.09	Ne			
	Replacement for --						

Proprietary rights apply in accordance with ISO 16016.

20080521