GU
GRETSCH-UNITAS

Montaggio telaio

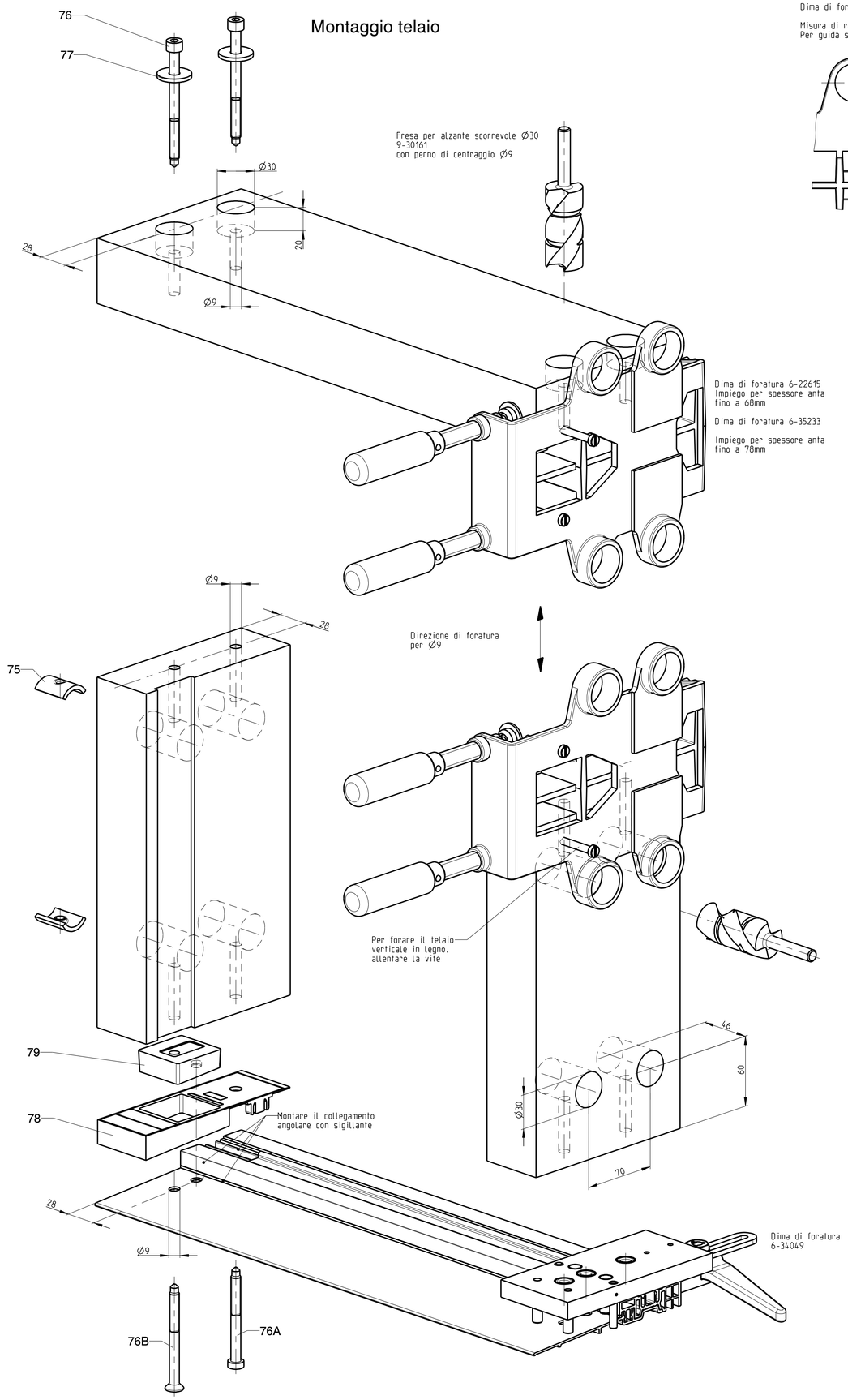

Dima di foratura 6-22615

Misura di regolazione per la guida superiore P 903 e P 1786 = FD/2
Per guida superiore P 740 = 41 mm

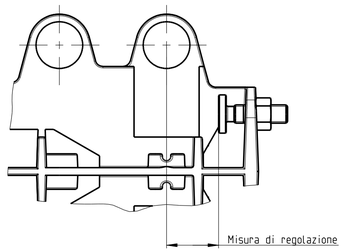

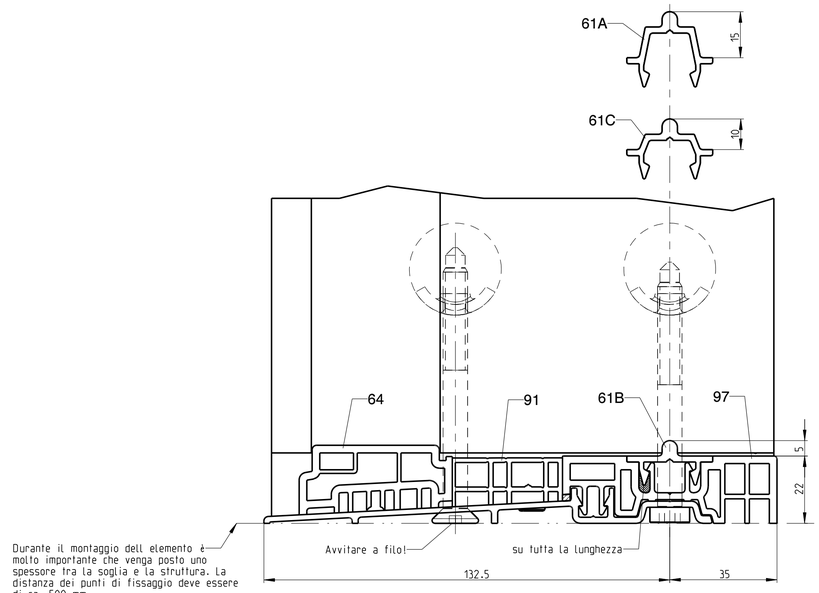

Durante il montaggio dell elemento è molto importante che venga posto uno spessore tra la soglia e la struttura. La distanza dei punti di fissaggio deve essere di ca. 500 mm.
A partire da un peso anta di 250 kg la distanza deve essere di massimo 300 mm.

Pos.	Denominazione	Lunghezza	Nr. Art.	Pezzi/Schema A I C I G		
7	Tampone inferiore vedi foglio 2		9-45578-00	1	2	1
9A	Raccordo 15 inferiore per la pos. 61A vedi foglio 2		9-29700-00	1		
9B	Raccordo 05 inferiore per la pos. 61B vedi foglio 2		9-44331-02			
9C	Raccordo 10 inferiore per la pos. 61C vedi foglio 2		9-44331-01			
61A	Binario P 1635 / 15 mm	vedi pos. 61B	9-39311-99	1		
61B	Binario P 1636 / 5 mm	3000	9-39311-30			
		3500	9-39311-35			
		4000	9-39311-40			
		4500	9-39311-45			
		5000	9-39311-50			
		6700	9-39311-67			
61C	Binario P 1659 / 10 mm	vedi pos. 61B	9-39330-99			
64	Profilo sovrapporta P 1634	3300	9-39309-33	1		2
67	Terminale vedi foglio 2		9-39328-00	1 SX o DX	1 x SX 1 x DX	
75	Segmento di giunzione		9-28102-00	8		10
76	Vite cilindrica M8 x 100		9-23827-01	4		5
76A	Vite cilindrica M8 x 80		9-45617-08	2		3
76B	Vite a testa svasata M8 x 90		9-45618-09	2		2
77	Rondella 9 DIN 125 / WN 21312		9-13085-00	4		5
78	Raccordo di tenuta		9-44155-56	2		3
79	Piastra di appoggio		9-44154-00	2		3
87	Profilo di tenuta per sovrapporta vedi foglio 2		9-44559-00	1 SX o DX	1 x SX 1 x DX	
91	Profilo intermedio P 1741 / 36.5 mm		P-01741-33	1	2	
97	GU-flatstep	5000	6-34948-50	1		
		6700	6-34948-67			

Schema A, C, G

Description
GU-flatstep
per porte alzanti scorrevoli
--

GU	Release No. --	Level	Released		Scale %	Modification 2	Size 1
	Mod. No. 024422	Ver.	--	--		Drawing No. 0-45432-FV-0-I	Sheet 1/2
		Draft	23.06.09	Zv			
	Replacement for --						

GB
1

Proprietary rights apply in accordance with ISO 16016.

20120118

GU
GRETSCH-UNITAS

GB
I

Montaggio dei campi fissi per gli schemi A, C e G

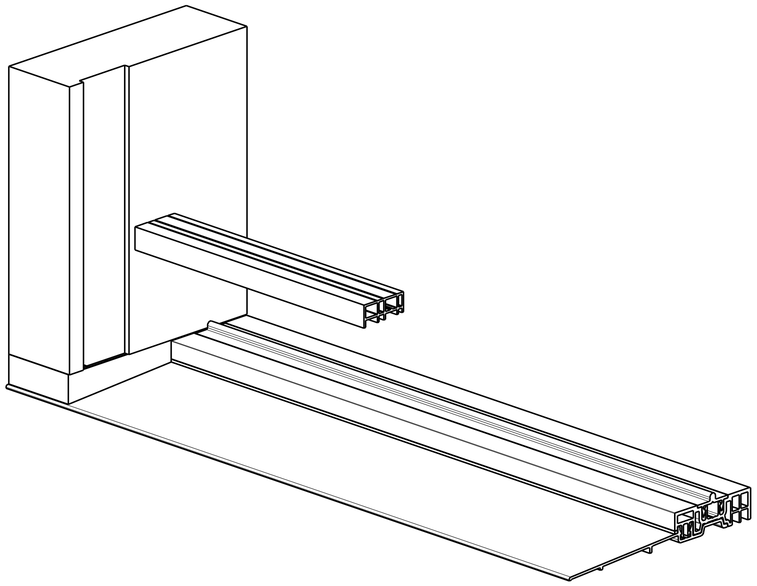

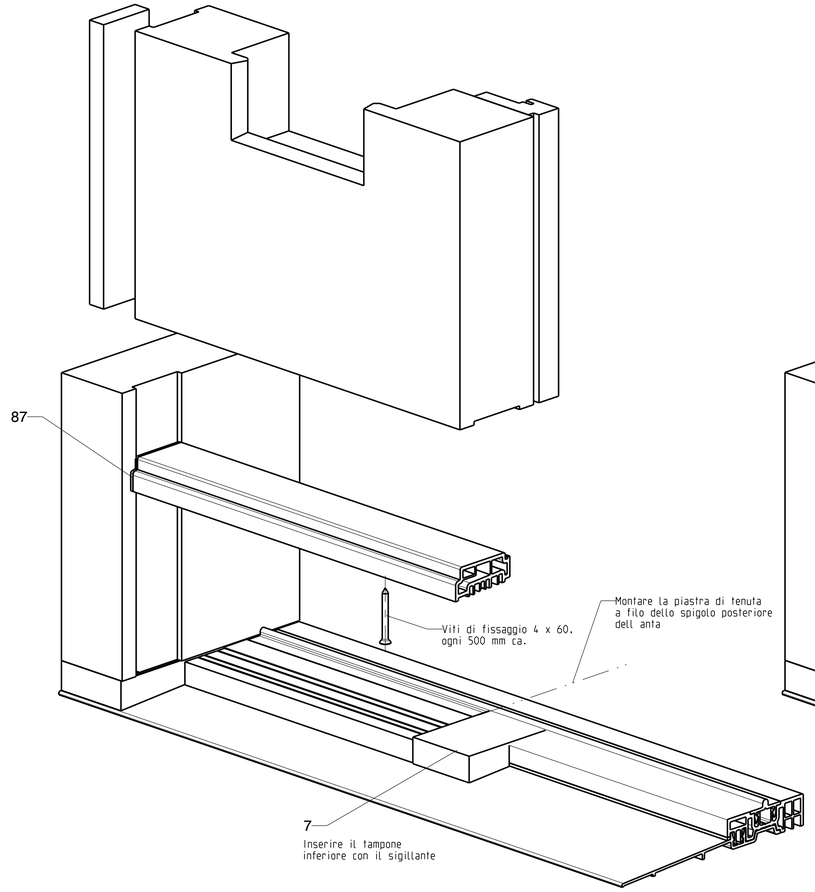

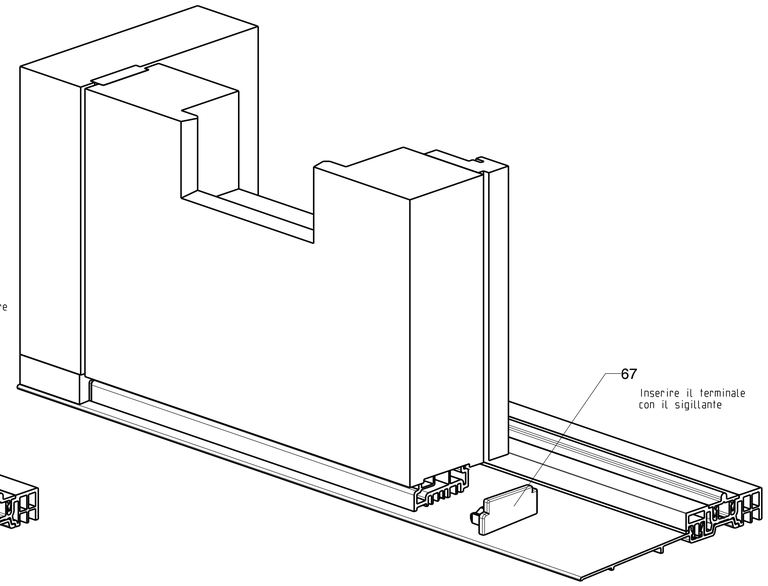

Montaggio del binario esterno, per lo schema D e F

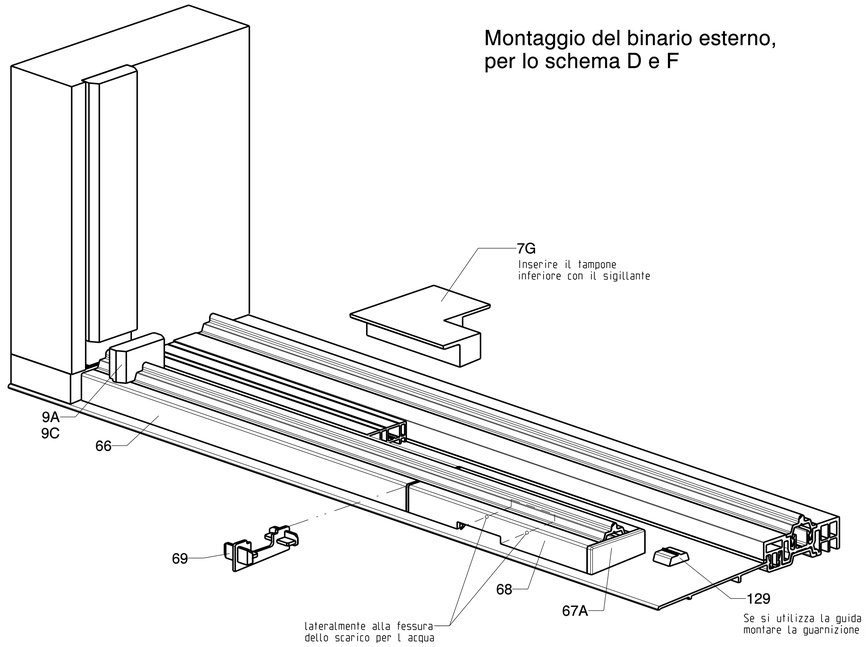

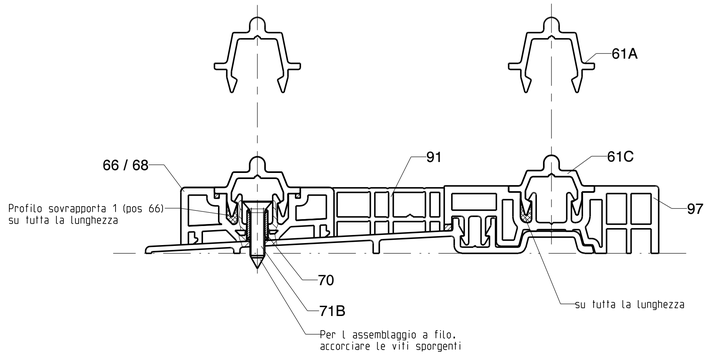

Pos.	Denominazione	Lunghezza	Nr. Art.	Pezzi/Schema D	Pezzi/Schema F
7G	Tampone inferiore, schema D + F		9-45851-99	1	2
9A	Raccordo inferiore per la pos. 61A		9-29700-00	2	
9C	Raccordo inferiore per la pos. 61C		9-44331-01		
61A	Binario P 1635 / 15 mm	vedi pos. 61C	9-39311-99	2	
61C	Binario P 1659 / 10 mm	3000	9-39330-30		
		3500	9-39330-35		
		4000	9-39330-40		
		4500	9-39330-45		
		5000	9-39330-50		
		6700	9-39330-67		
66	Profilo sovrapporta 1 P 1633		9-40300-33	1	2
67A	Terminale (10 mm)		9-40295-00-9	1 SX o DX	-
	Terminale (15 mm)		9-39326-00-9		
68	Profilo sovrapporta 2 P 1633		9-49310-33	1	
69	Elemento di giunzione		9-40293-00	1	2
70	Boccola di guarnizione		9-39327-00	10	
71B	Vite a testa svasata 4.8 x 22		9-13089-22	20	
75	Segmento di giunzione	vedi foglio 1	9-28102-00	8	
76	Vite cilindrica M8 x 100	vedi foglio 1	9-23827-01	4	
76A	Vite cilindrica M8 x 80	vedi foglio 1	9-45617-08	2	
76B	Vite a testa svasata M8 x 90	vedi foglio 1	9-45618-09	2	
77	Rondella 9 DIN 125 / WN 21312	vedi foglio 1	9-13085-00	4	
78	Raccordo di tenuta	vedi foglio 1	9-44155-56-0	2	
79	Piastra di appoggio	vedi foglio 1	9-44154-00	2	
87	Profilo di tenuta per sovrapporta		9-44559-00	1 x SX 1 x DX	2 x SX 2 x DX
91	Profilo intermedio P 1741 / 36.5 mm		P-01741-33	1	2
97	GU-flatstep	5000	6-34948-50	1	
		6700	6-34948-67		
129	Tampone binario		9-44739-10	1	-

Schema D, F

Description
GU-flatstep per porte alzanti scorrevoli
–
–

GU	Release No. --	Level	Released		Scale %	Modification 2	Size 1
	Mod. No. G24422	Ver.	--	--		Drawing No. 0-45432-FV-0-I	Sheet 2/2
		Draft	23.06.09	Zv			
	Replacement for --						

Proprietary rights apply in accordance with ISO 16016.

20120118